„FUTURA®“

La grande tegola olandese del futuro.

Dati tecnici

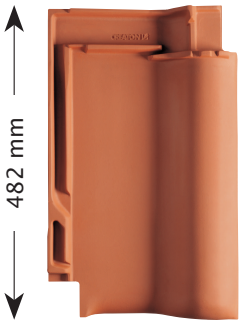

Dimensioni:	ca. 300 x 482 mm		
	min. ca.	i. M. ca.	max. ca.
Passo in largehezza:	234 mm	237 mm	239 mm
Passo in lunghezza:	360 mm	374 mm	388 mm
	max. ca.	i. M. ca.	min. ca.
Fabbisogno tegole:	11,9 pz./m²	11,3 pz./m²	10,8 pz./m²
Peso:	ca. 4,4 kg/pz.	ca. 49,7 kg/m²	
minipacchetto da 5 pz.		Bancale: 240 pz.	

Pendenza del tetto

- con telo traspirante ≥ 14°
- con guaina traspirante incollata o saldata ≥ 12°
- con guaina traspirante o bitumosa saldta/incollata con guaine per i chiodi ≥ 10°
- con sottotetto impermiabile ≥ 7°

Allacciamento a muro (sopra) con tegola areatori di raccordo colmo**

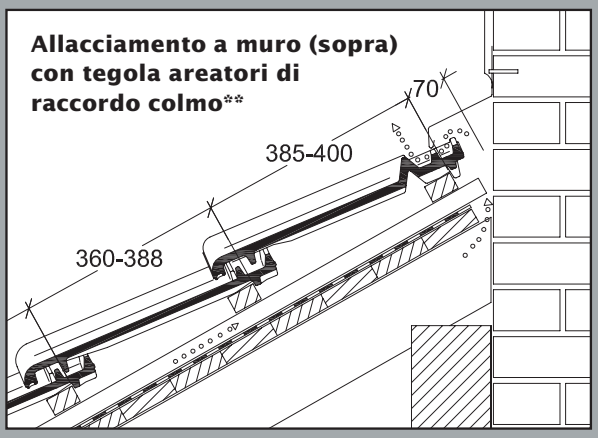

Tetto ad uno spiovente – Attuazione**

La passo in lunghezza per realizzazioni particolari è messa a disposizione su richiesta dalla CREATON.

Formazione della montovana con tegola di gronda a sinistra e asse di gronda*/**

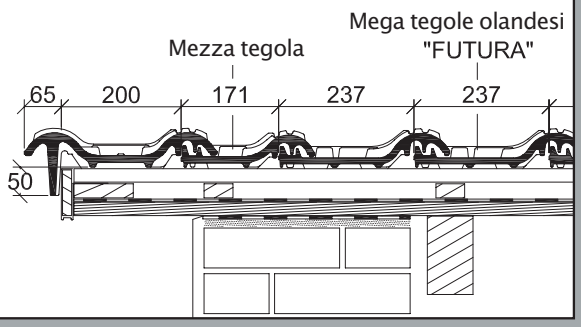

Formazione della montovana con tegola di gronda a destra e asse di gronda*/**

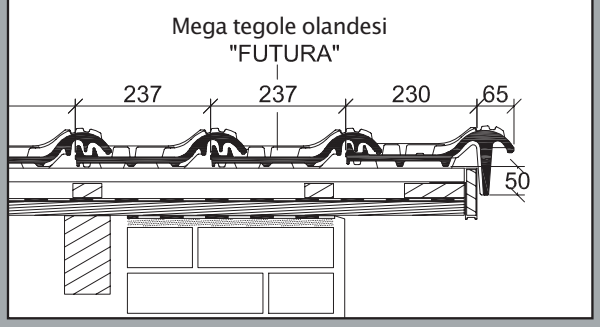

* Secondo il regolamento della ZVDH la distanza tra lo spigolo interno delle linguette della tegola laterale e il rivestimento del muro deve avere un minimo di 1 cm di aria.

LAF-/FLA valori in mm per 30/50 mm listello												
Tegole di colmo	DN	10°	15°	20°	25°	30°	35°	40°	45°	50°	55°	60°
PF	LAF	80	80	75	70	65	65	60	50	45	45	45
2,5 pz./ml.	FLA	100	95	90	80	70	60	55	55	50	50	40
LAF-/FLA valori in mm per 40/60 mm listello												
Tegole di colmo	DN	10°	15°	20°	25°	30°	35°	40°	45°	50°	55°	60°
PF	LAF	80	80	75	65	60	60	55	40	30	30	30
2,5 pz./ml.	FLA	110	105	100	90	80	70	65	65	60	60	50
LAF= Distanza del primo listello al colmo, FLA= Distanza del listello porta colmo												

Fabbisogno passo in lunghezza	Fabbisogno passo in largehezza
Tegole laterali, Tegola a doppia onda, Mezza tegola	Areatore di raccordo olmo, Tegola di chiusura falda unica, Tegola di gronda
ca. 2,7 pz./ml.	ca. 4,2 pz./ml.

Sezione trasversale del tetto**
Ventilazione con areatori di raccordo colmo.
Tegola di colmo posata a secco.
Superfice di ventilazione fino a ca. 230 cm²/ml. colmo.
Secondo DIN 4108 sufficiente fino a 23 m² di lunghezza del travetto inclinato.

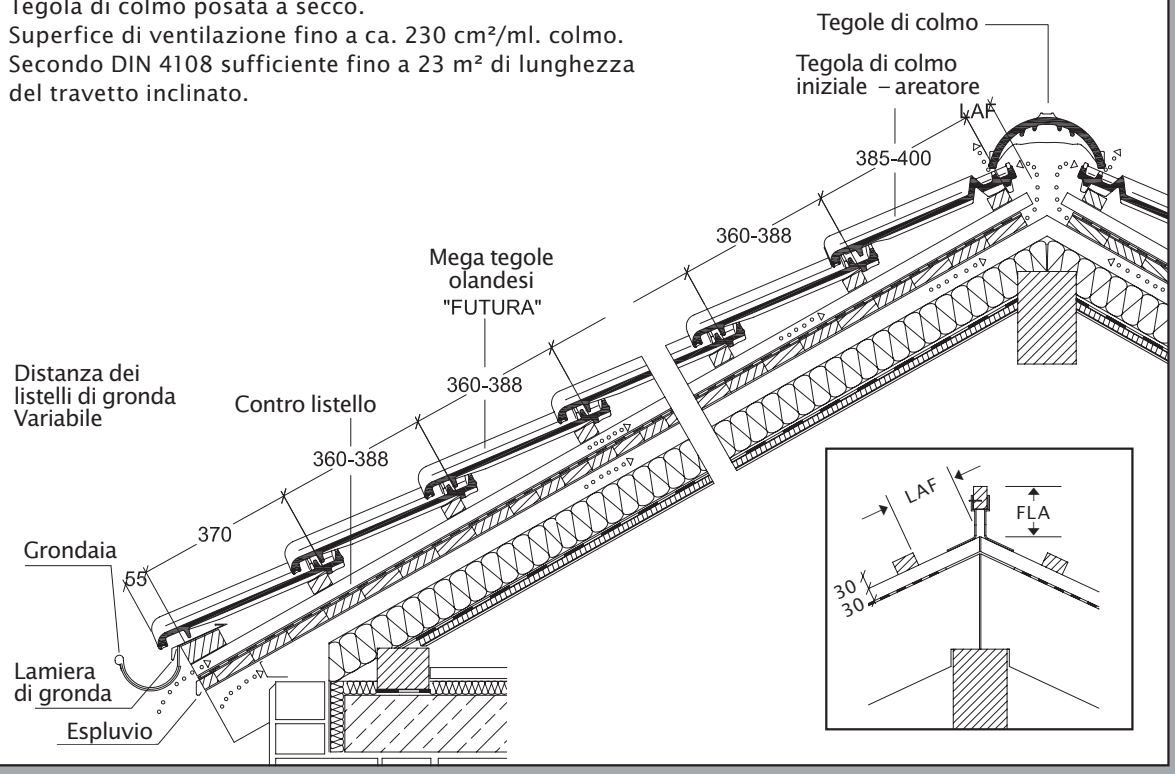

** Il disegno tecnico riprodotto rappresenta solo un esempio di costruzione.

REATON_13506_Dachplaner_IT_2013.indd 9 24.04.13 09:55